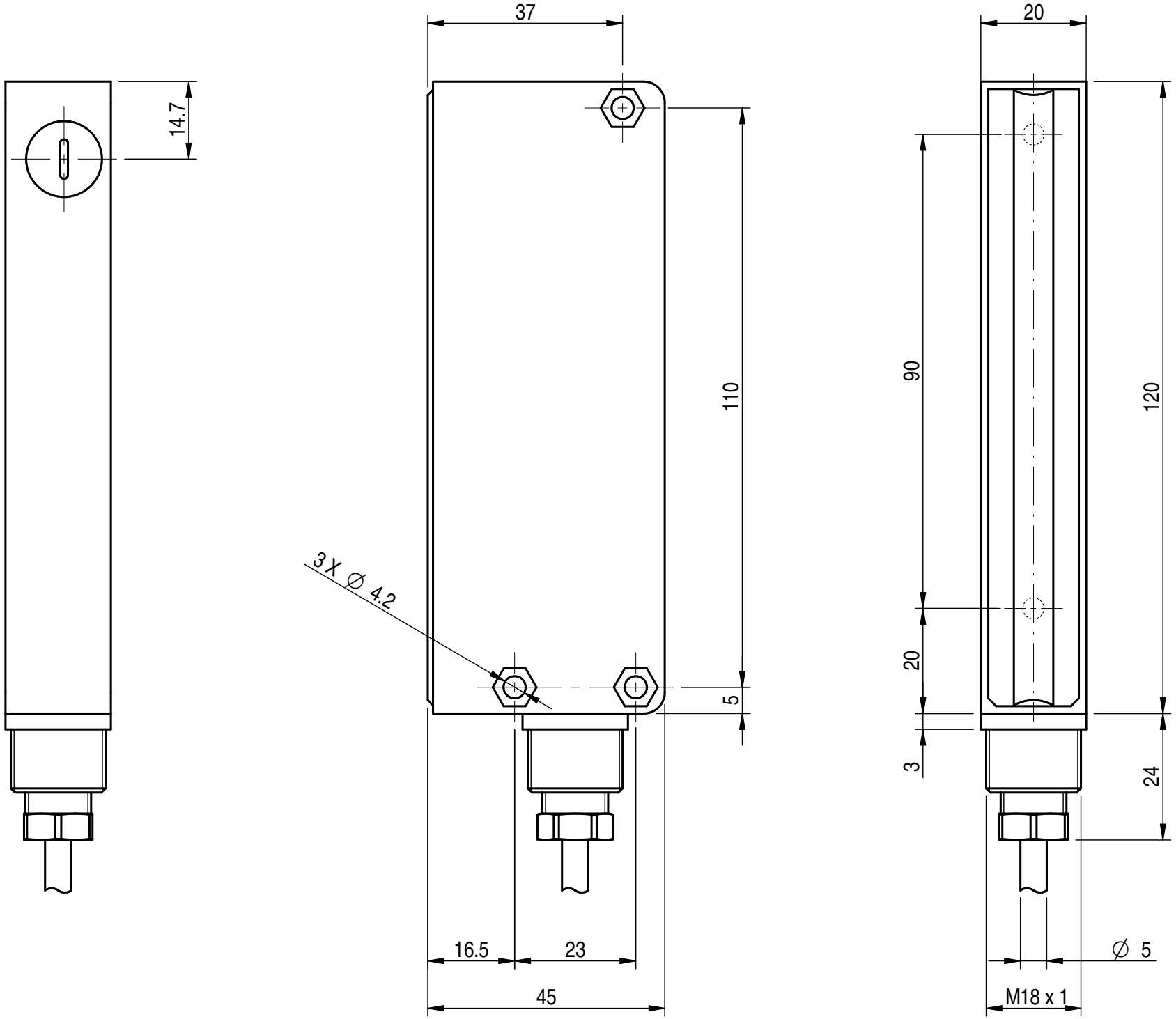
37
20
14.7
110
90
120
3X ∅ 4.2
20
5
3
24
16.5
23
45
∅ 5
M18 x 1