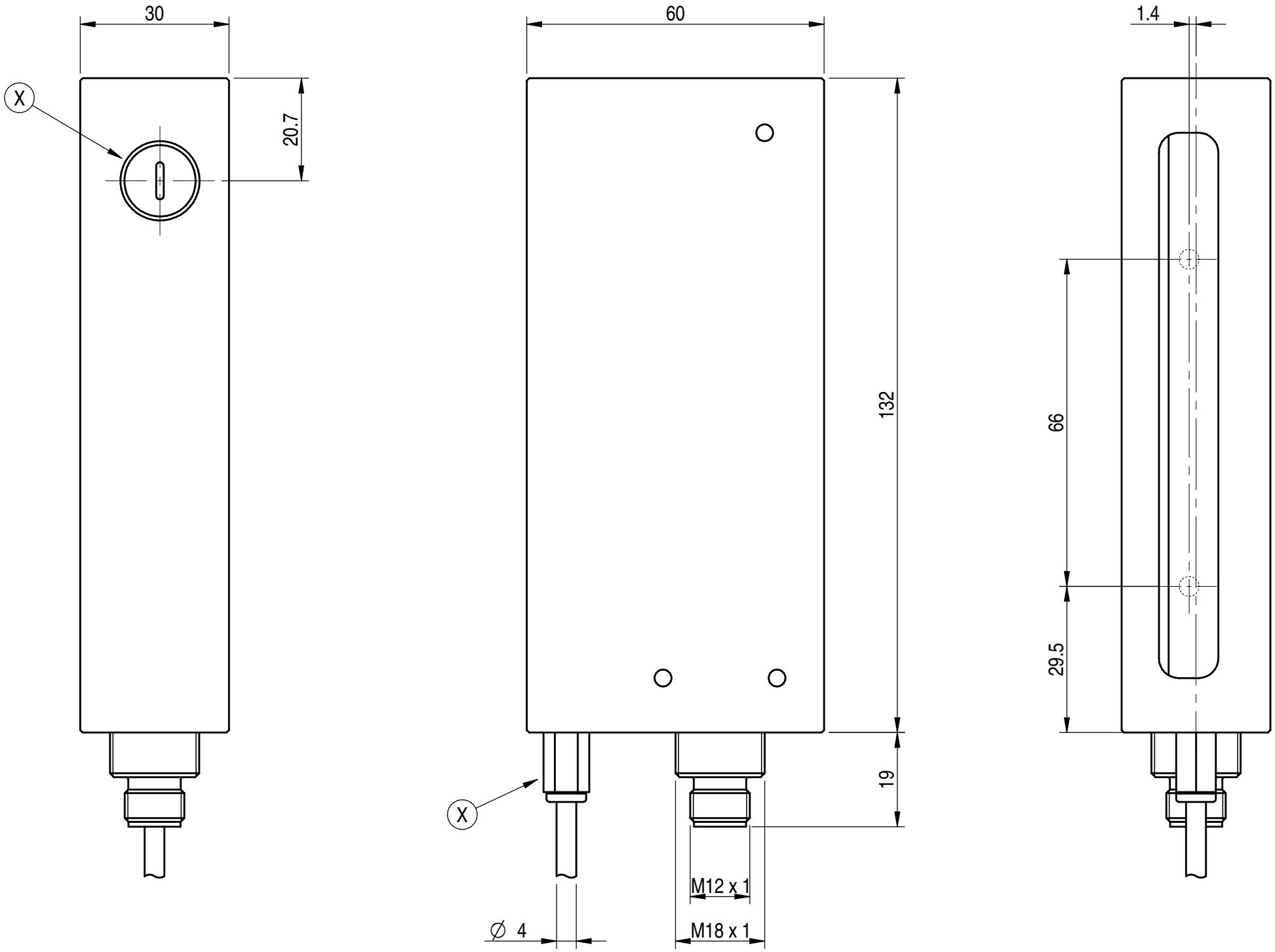
30
60
1.4
X
20.7
132
66
29.5
19
X
M12 x 1
∅ 4
M18 x 1